Immax PARED DOUBLE
Uživatelský manuál

07120L
07121L

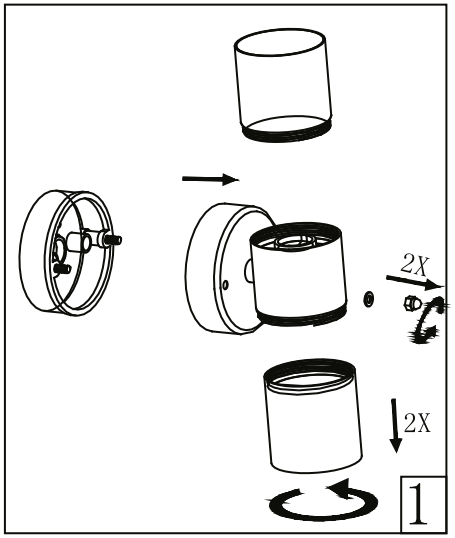

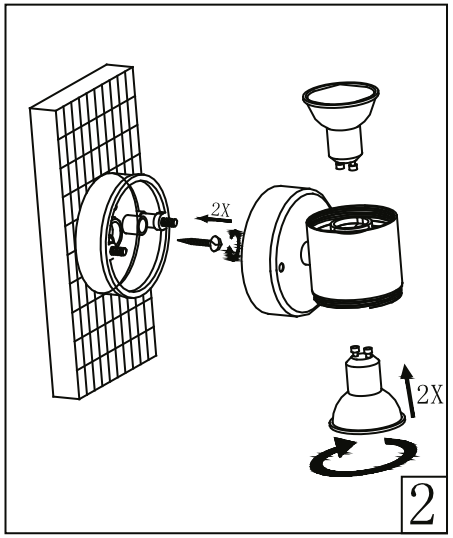

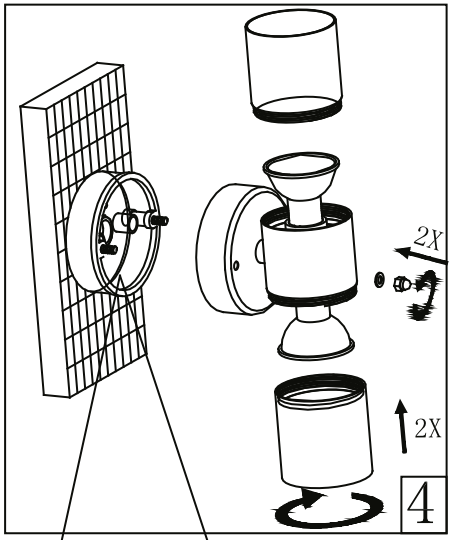

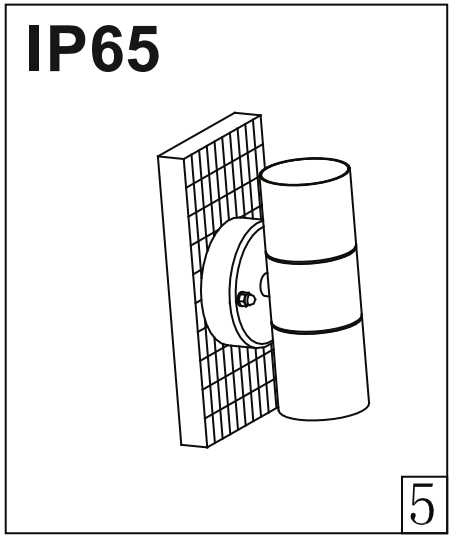

Upozornění!
Vypňete elektrickou síť před připojením lampy!!

Instrukce k čištění
Čistěte jemným měkkým hadříkem.

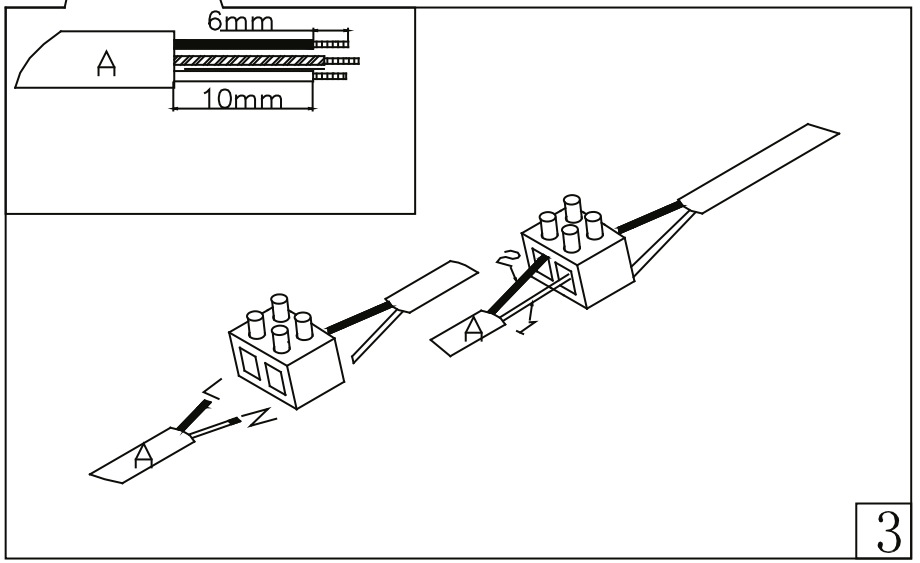

Výrobce/ Dovozce:
IMMAX, Pohoří 703, 742 85 Vřesina, EU